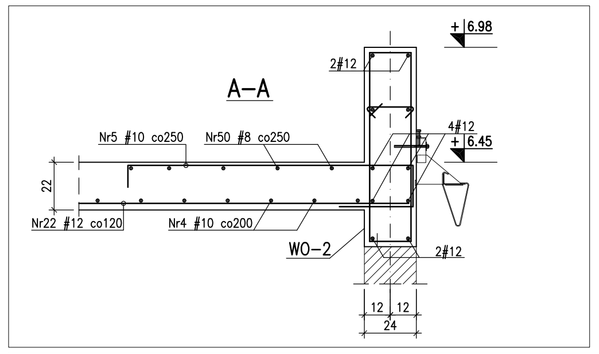

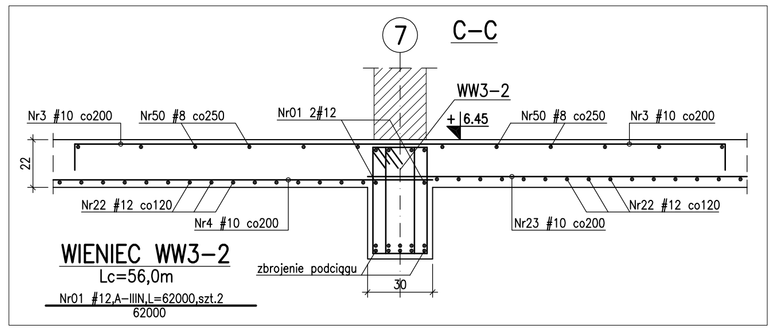

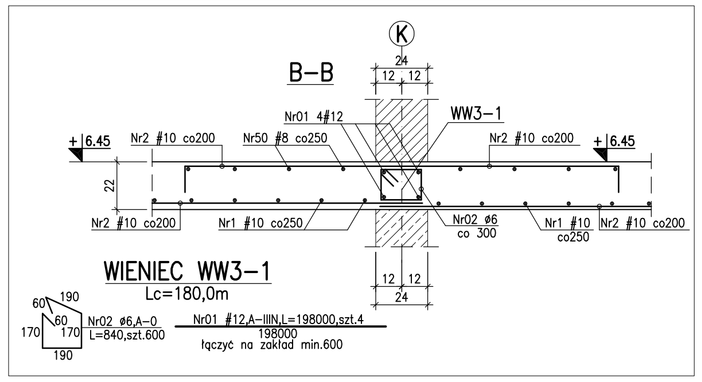

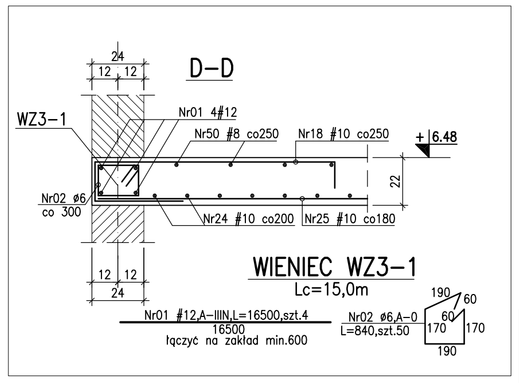

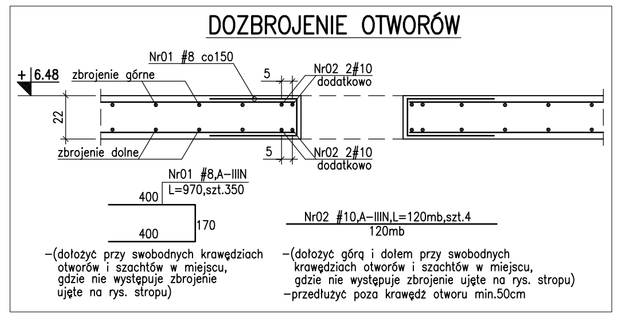

–BETON B30
–STAL A–IIIN(RB500W)–ZAMIENNIE BSt500S
A–0(St0S–b)
–OTULINA :
–PŁYTA cnom=2cm
–WIEŃCE cnom=2.5cm
–ZESTAWIENIE STALI ZBROJENIOWEJ NR 47

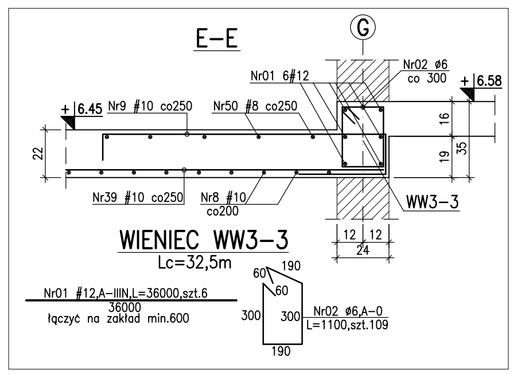

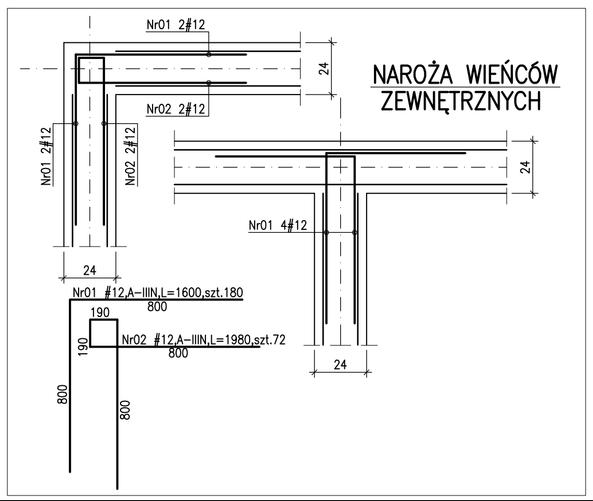

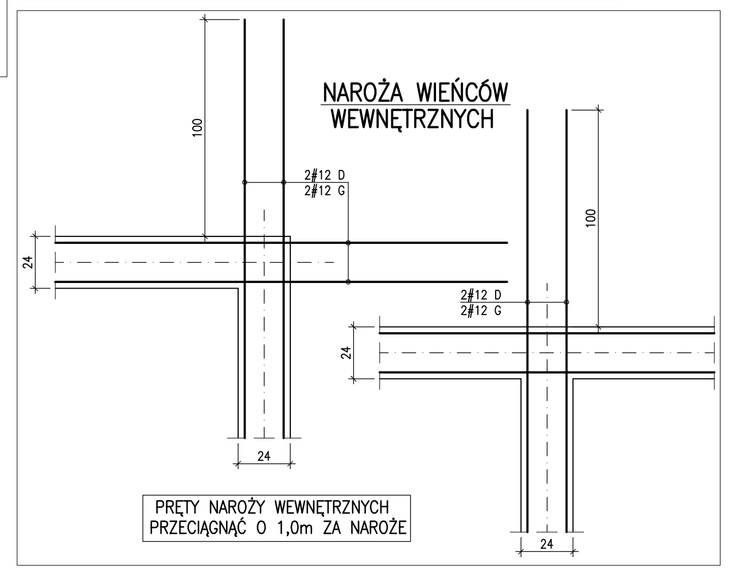

Dokumentacja techniczna
DOMU POMOCY SPOŁECZNEJ
przy ulicy Pawiej w Gdyni

DPS

Nr części	Nr tomu	Nr zeszytu
CZĘŚĆ III	TOM 3	ZESZYT 2

ETAP PROJEKTOWANIA:

PROJEKT WYKONAWCZY KONSTRUKCJI

INWESTOR

URZĄD MIASTA GDYNI
AL. MARSZAŁKA PIŁSUDSKIEGO 52/54
81-382 GDYNIA

JEDNOSTKA PROJEKTOWA:

AUTORSKA PRACOWNIA ARCHITEKTURY CAD
04-156, WARSZAWA, ul. Zamkniecka 45
TEL.:(022) 740 11 45, 740 11 50, fax 879 8420
e-mail: apacad@pro.onet.pl www.apacad.pl

	IMIĘ NAZWISKO:	NR UPRAWNIENIA	PODPIS:
Projekt:			
	mgr inż. Zenon Leoniewski	135/Sp/90	
	mgr inż. Krzysztof Kwaśny	ZAP/0003/POOK/03	
Opracowania:			
	mgr inż. Krzysztof Kwaśny		

Tytuł rysunku:
PRZEKROJE CHARAKTERYSTYCZNE
STROPU NAD I PIĘTREM POZ.3.1,POZ.3.2

Skala: 1:20

Numer rysunku
K-58

Data opracowania:
LIPIEC 2005